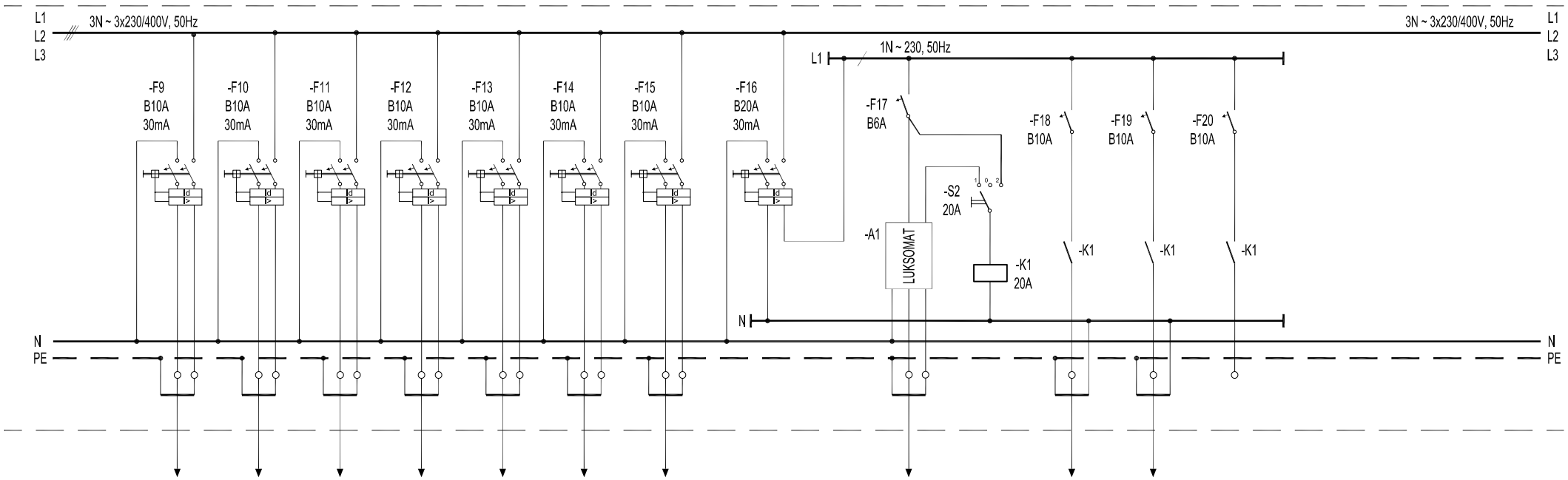

BROJ STRUJNOG KRUGA	9	10	11	12	13	14	15			17	17	18	19	20
NAZIV POTROŠAČA	CENTRALA DOJAVE POŽARA	EL.MOTORNI POGON VRATA	RASVJETA ČEKAONICA	RASVJETA DVORANA	RASVJETA SPREMIŠTE	RASVJETA PODRUM	SIGURNOSNA RASVJETA			SONDA LUKSOMATA	UPRAVLJANJE VANJSKOM RASVJETOM	VANJSKA RASVJETA	VANJSKA RASVJETA	REZERVA
INSTALIRANA SNAGA (kW)	0,5	0,5	0,3	0,3	0,3	0,3	0,1			0,1	/	0,3	0,3	/
VRSTA I PRESJEK VODA (mm²)	NHXMH 3x1,5	FG16OR 3x1,5	NHXMH 3x1,5	NHXMH 3x1,5	NHXMH 3x1,5	NHXMH 3x1,5	NHXMH 3x1,5				/	NHXMH 3x1,5	FG16OR 3x1,5	/
PRIKLJUČAK NA FAZU	L3	L1	L2	L3	L1	L2	L3			L1	L1	L1	L1	L1

ALEKSANDAR ĆIKOVIĆ dipl.ing.el.
E 1747 OVLAŠTENI INŽENJER ELEKTROTEHNIKE

Projektant:
ALEKSANDAR ĆIKOVIĆ, dipl.ing.el.

Zajedničke oznake: 13 / 4 / 21

Datum: 04.2021.

Građevina: REKONSTRUKCIJA POSTOJEĆE ZGRADE ZA POTREBE MG CENTRA
ZGRADA JAVNE I DRUŠTVENE NAMJENE - k.č. 5592 k.o. SUŠAK (NI)

Investitor: MG CENTAR - P.RITTERA VITEZOVIĆA 3, RIJEKA

Projekt: IZVEDBENI PROJEKT - MAPA 4 - ELEKTROTEHNIČKI PROJEKT

URED OVLAŠTENOG INŽENJERA ELEKTROTEHNIKE
ALEKSANDAR ĆIKOVIĆ dipl.ing.el.
HR-51000 RIJEKA, MARTINA KONTUŠA 33

Nacrt: JEDNOPOLNA SHEMA GLAVNE RAZVODNE PLOČE GRP

Broj projekta: 1241-21-1

Broj nacrta: 11

List: 2

Listova: 3